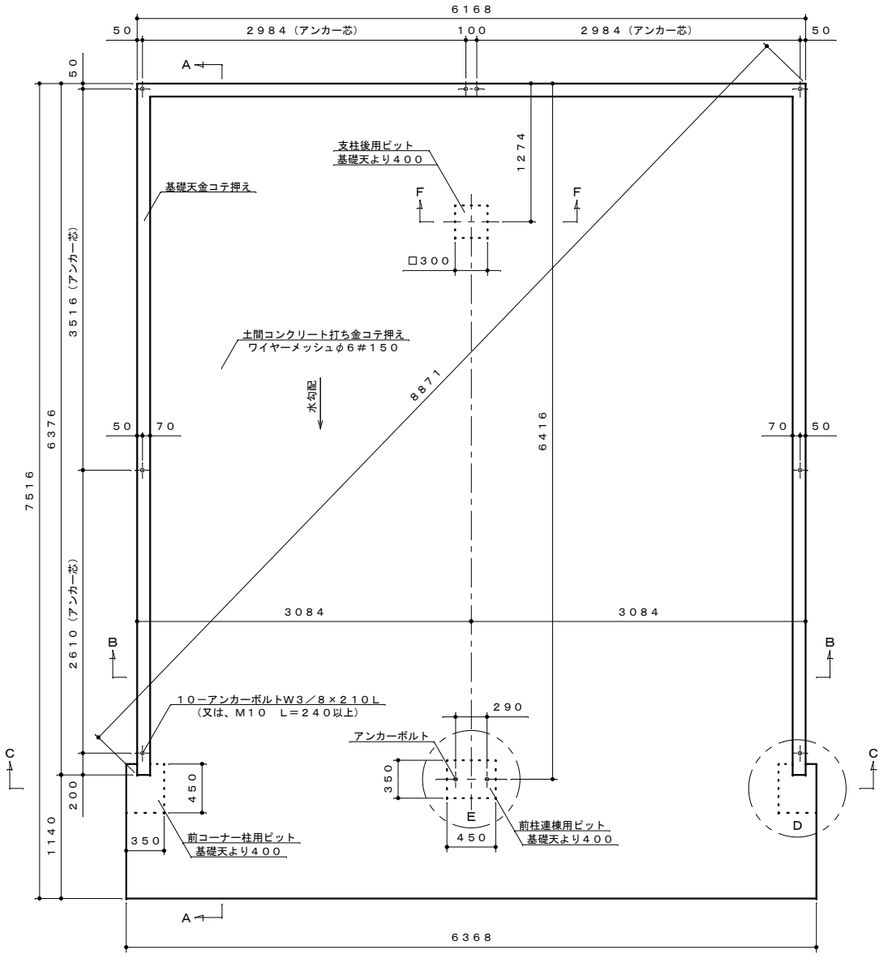

基礎伏セ図　S＝1：40

基礎図は参考として掲載しておりますが貴施設場所の実情に則して設計してください。
アンカーボルトは付属品（W3／8）又は、市販品のM10をご使用ください。

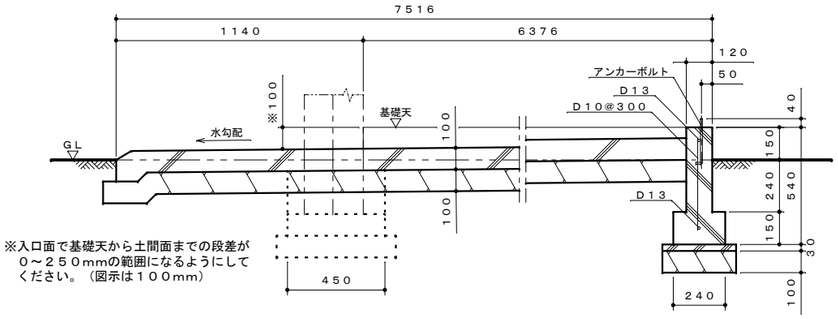

※入口面で基礎天から土間面までの段差が
0～250mmの範囲になるようにして
ください。（図示は100mm）

A－A断面図　S＝1：20

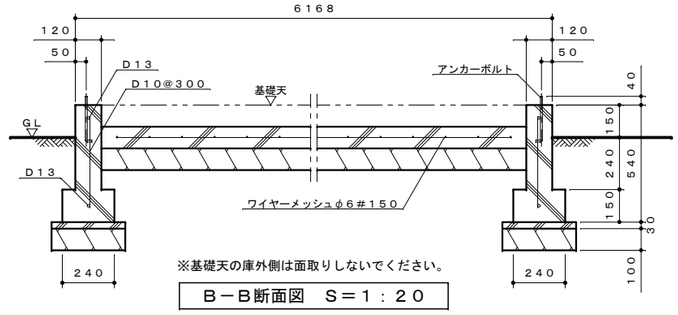

※基礎天の庫外側は面取りしないでください。

B－B断面図　S＝1：20

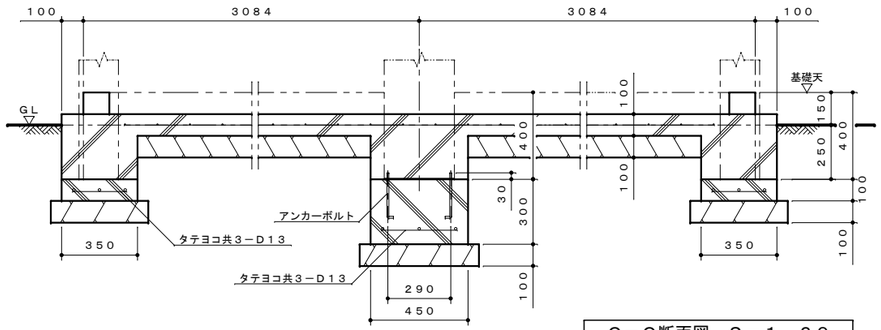

C－C断面図　S＝1：20

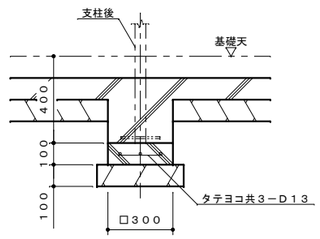

F－F断面図　S＝1：20

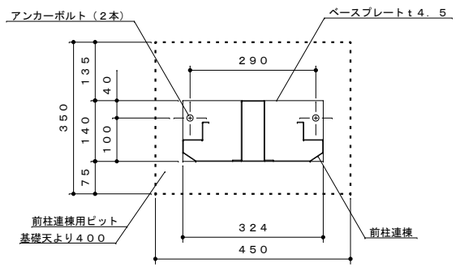

E部詳細図　S＝1：10

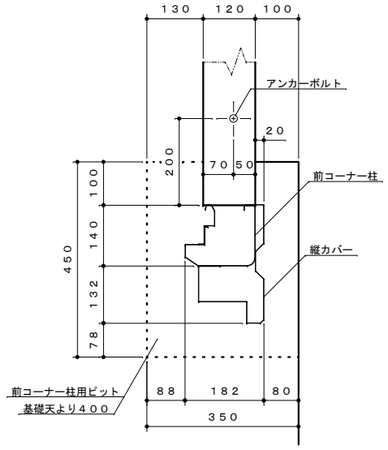

D部詳細図　S＝1：10

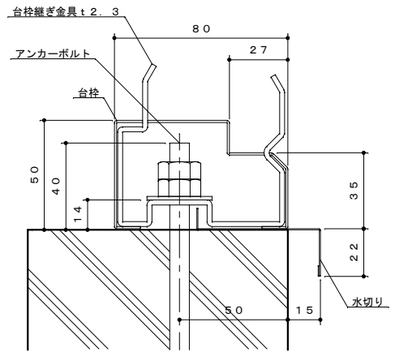

台枠、アンカー納まり詳細図　S＝1：2

※アンカーボルトの緩み止めに、ダブルナットで締め付けてください。

特記事項

レディミクスコンクリート	（JIS A 5308）
コンクリート強度	18N／mm²（基礎） 18N／mm²（捨てコン）
異形鉄筋	SD295（D16以下）（JIS A 3112）
アンカーボルト	SS400（JIS G 3101） 材料強度400N／mm²
設計地耐力	50kN／m²（長期・仮定値） 100kN／m²（短期・仮定値）

名　称	タクボガレージ「ベルフォーマ　スクード」 XL－3165　2連棟　基礎図
株式会社	田窪工業所

（2025．8．27．）《用紙A2》